Vlastnosti

Vysoce výkonné a robustní pr?myslové vzduchové clony pro dve?e velkých rozm?r?. Vzduchové clony Windbox L, XL byl navrženy tak, aby vytvo?ili vysoce ú?innou bariéru vzduchu pro dve?e vysoké až 8 metr?, p?i udržení vnit?ních podmínek a snížení energetických ztrát.

Vzduchové clony Airtècnics jsou vyrobeny z vysoce kvalitních a trvanlivých prvk? a materiál?.

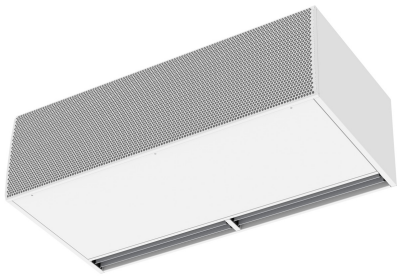

- Samonosná konstrukce plášt? z pozinkované ocelové desky, ve standardu nalakovaného epoxy-polyesterovou bílou barvou RAL9016.Jiné barvy ?i nerez ocel jsou dostupné na vyžádání.
- Dv? možnosti ?elní m?ížky: Pr?myslov? perforovaná (výchozí), komer?n? mikroperforovaná.
- Výstupní lopatky z eloxovaného hliníku s profilem ve tvaru k?ídla, nastavitelné od 0 do 15 stup?? na každou stranu.
- Odst?edivé ventilátory s dvojitým nasáváním pohán?né motorem s vn?jším rotorem a nízkou hlu?ností. 5rychlostní p?epína?.
- Typ "P" s topnou spirálouTyp "E" s elektrickými stín?nými sou?ástkami, t?emi úrovn?mi s integrovanou regulací.Typ "A" bez oh?evu, pouze vzduch.Dopl?kové rozší?ení o DX cívku.
- Advanced Plug&Play control. Includes: Advanced PRO control with LCD display and integrated thermostat, door contact, 10m RJ11 cable and remote control. Optional: intelligent Clever Pro Control (automatic, programmable, ModBus for PKC, timer, etc.)

Specifikace

50Hz

Model	Neoh?ívaná	
	(m³/h)	(m)
L 1000 A 400Vx3	4-5	
L 1000 A	4-5	
L 1500 A	4-5	
L 1500 A 400Vx3	4-5	
L 2000 A 400Vx3	4-5	
L 2000 A	4-5	
L 2500 A 400Vx3	4-5	
L 2500 A	4-5	
L 3000 A 400Vx3	4-5	
L 3000 A	4-5	
XL 1000 A 400Vx3	5-7	
XL 1000 A	5-7	
XL 1500 A	5-7	
XL 1500 A 400Vx3	5-7	
XL 2000 A	5-7	
XL 2000 A 400Vx3	5-7	
XL 2500 A	5-7	
XL 2500 A 400Vx3	5-7	
XL 3000 A	5-7	
XL 3000 A 400Vx3	5-7	

Model	Elektrický oh?ev		
	(m³/h)	(kW)	(m)
L 1000 E-25	4-5		

Elektrický oh?ev			
Model	(m³/h)	(kW)	(m)
L 1000 E	4-5		
L 1500 E-37,5	4-5		
L 1500 E	4-5		
L 2000 E	4-5		
L 2000 E-50	4-5		
L 2500 E	4-5		
L 2500 E-60	4-5		
L 3000 E	4-5		
L 3000 E-70	4-5		
XL 1000 E	5-7		
XL 1000 E-35	5-7		
XL 1500 E	5-7		
XL 1500 E-52	5-7		
XL 2000 E	5-7		
XL 2000 E-70	5-7		
XL 2500 E	5-7		
XL 2500 E-70	5-7		
XL 3000 E	5-7		
XL 3000 E-80	5-7		

Oh?ev vodou					
Model	(m³/h)	(m)	(kW)	(kW)	(kW)
L 1000 P86	-				
L 1500 P86	-				
L 2000 P86	-				
L 2500 P86	-				
L 3000 P86	-				
XL 1000 P86	-				
XL 1500 P86	-				
XL 2000 P86	-				
XL 2500 P86	-				
XL 3000 P86	-				
L 1000 P64	-				
L 1500 P64	-				
L 2000 P64	-				
L 2500 P64	-				
L 3000 P64	-				
XL 1000 P64	-				
XL 1500 P64	-				
XL 2000 P64	-				
XL 2500 P64	-				
XL 3000 P64	-				
L 1000 P54	17,18				
L 1500 P54	29,04				
L 2000 P54	38,93				
L 2500 P54	49,36				
L 3000 P54	59,96				
XL 1000 P54	20,43				

Model	Oh?ev vodou (m³/h)	(m)	(kW)	(kW)	(kW)
XL 1500 P54	34,55				
XL 2000 P54	46,36				
XL 2500 P54	58,81				
XL 3000 P54	71,47				

60Hz

Model	Neoh?ívaná (m³/h)	(m)
L 1000 A 60Hz	4-5	
L 1500 A 60Hz	4-5	
L 2000 A 60Hz	4-5	
L 2500 A 60Hz	4-5	
L 3000 A 60Hz	4-5	
XL 1000 A 60Hz	5-7	
XL 1500 A 60Hz	5-7	
XL 2000 A 60Hz	5-7	
XL 2500 A 60Hz	5-7	
XL 3000 A 60Hz	5-7	

Rozm?ry

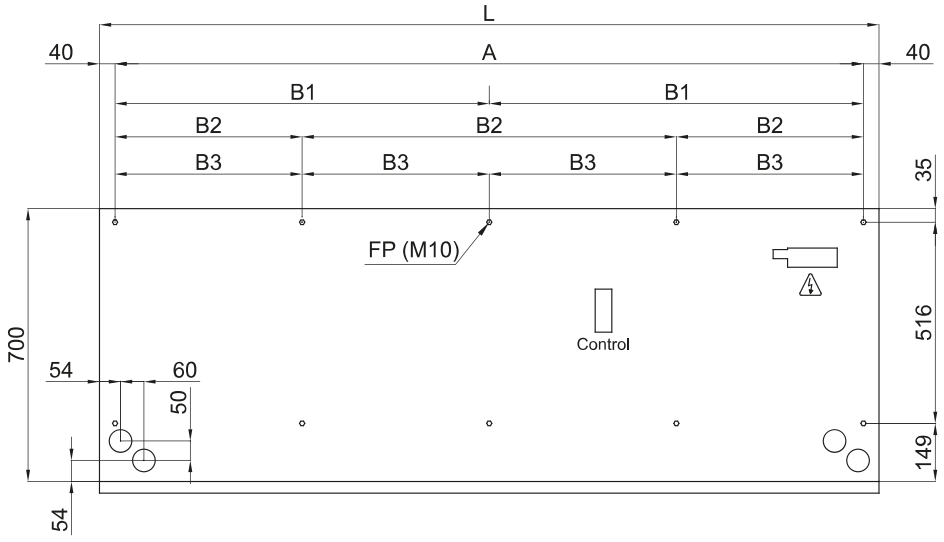

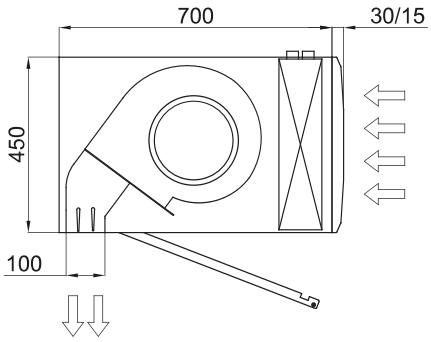

L	FP	A	B1	B2	B3
1000	4	920	-	-	-
1500	6	1420	710	-	-
2000	6	1920	960	-	-
2500	8	2420	-	806,7	-
3000	10	2920	-	-	730